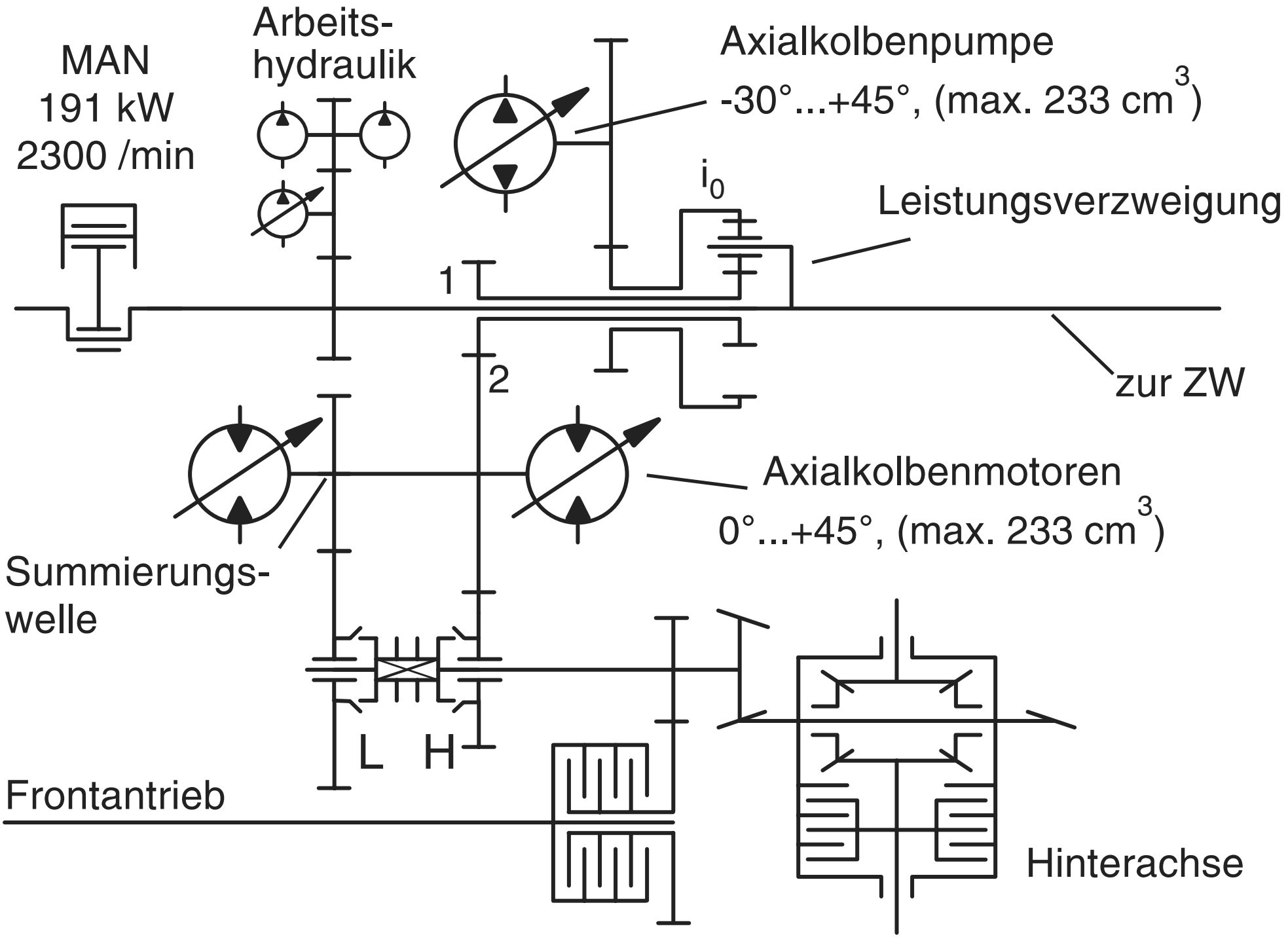
MAN
191 kW
2300 /min
Arbeits-
hydraulik
Axialkolbenpumpe
-30°...+45°, (max. 233 cm3)
i0
Leistungsverzweigung
1
2
zur ZW
Axialkolbenmotoren
0°...+45°, (max. 233 cm3)
Summierungs-
welle
L
H
Frontantrieb
Hinterachse

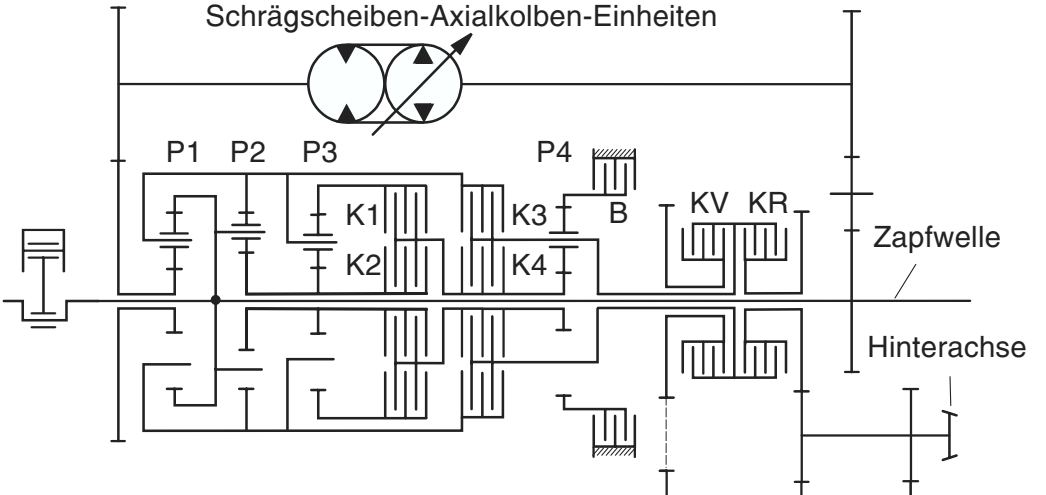

	K1	K2	K3	K4	B
0-6,4 km/h	X				X
6,4-13 km/h		X			X
13-26 km/h		(X)	X		
26-51 km/h		X		X	

Vorwärts: KV
Rückwärts: KR
(gleiche Geschw.)