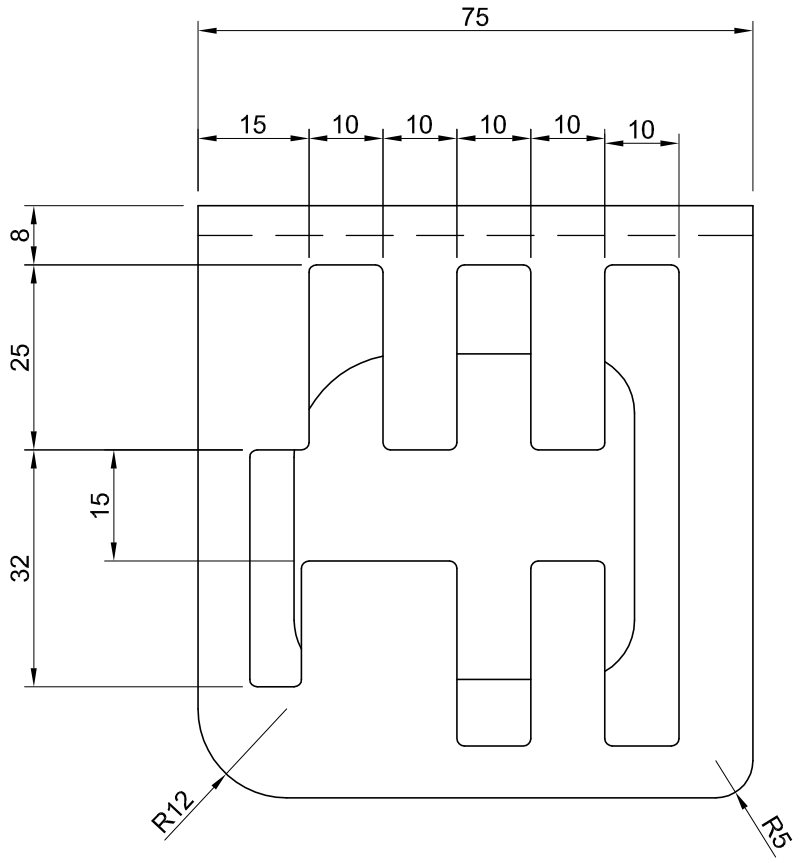

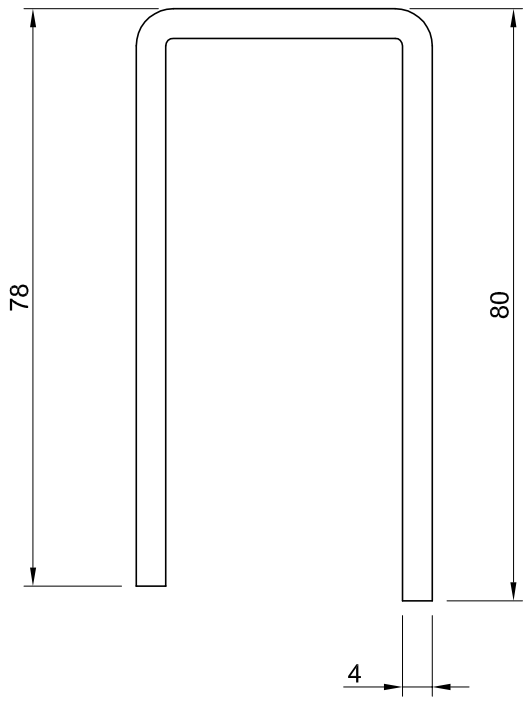

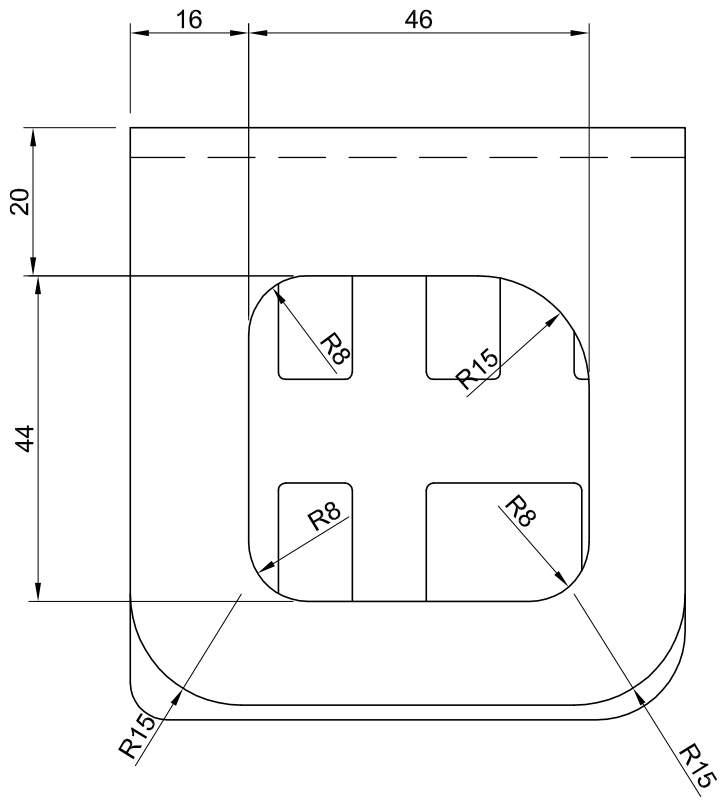

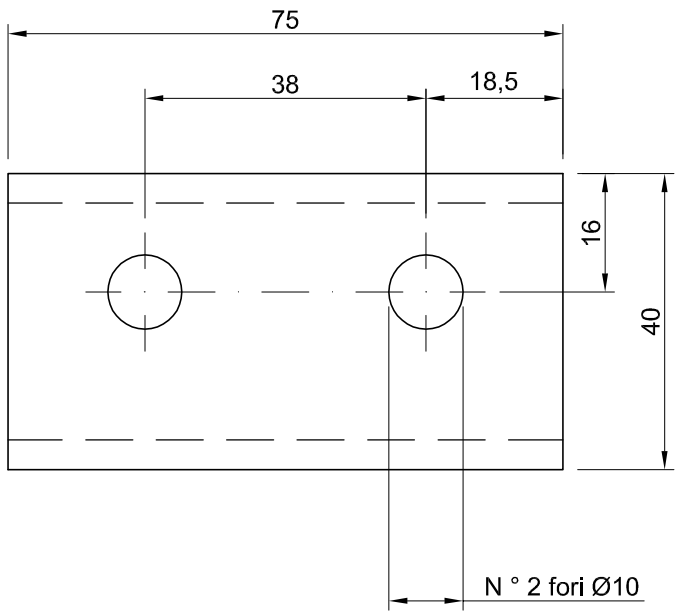

NOTA:

Smussi non quotati: r=1

Denominazione: SELETTORE CAMBIO FIAT 25 C			
Disegnatore: M.M.			Data: 08/03/2011
Scala: 1:1	Peso Kg: 0.3	N° pezzi: 1	Materiale: AISI 304

FORMATO ISO A3 – 420x297 mm