3

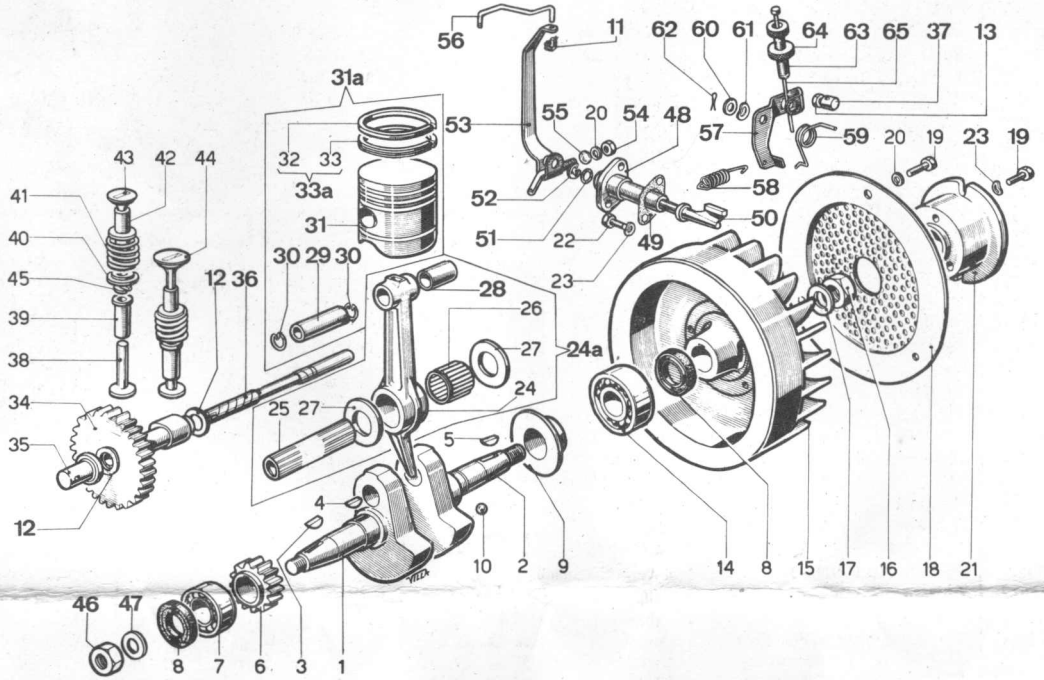
56
11
62
60
61
64
63
65
37
13
31a
53
55
20
54
48
57
59
20
19
23
19
43
42
44
32
33
33a
58
41
52
50
40
31
51
22
49
30
29
30
45
12
36
23
28
39
26
38
27
24a
34
24
25
27
35
5
12
4
10
2
9
14
8
15
17
16
18
21
46
47
8
7
6
3
1